Реверсивные съёмники SKF серии TMMR F

Удобные и прочные съёмники для демонтажа деталей с захватом как снаружи, так и изнутри

TMMR 4F/
КОМПЛЕКТ

TMMR 8F/
КОМПЛЕКТ

TMMR 8XL/
КОМПЛЕКТ

Шестигранная головка под ключ на основании позволяет съёмнику и подшипнику вращаться во время демонтажа, что упрощает работу.

В отличие от многочисленных аналогичных съёмников, конус на конце шпинделя вращается. Это снижает риск повреждения вала, повышает устойчивость и помогает снизить применяемый крутящий момент для достижения необходимого съёмного усилия.

Удобные и прочные съёмники для демонтажа деталей с захватом как снаружи, так и изнутри

Реверсивные съёмники SKF серии TMMR F

Многоцелевые реверсивные съёмники SKF подходят для демонтажа подшипников и других компонентов, таких как шестерни и шкивы, с захватом как снаружи, так и изнутри. Стандартный ассортимент из восьми съёмников подходит для широкого диапазона размеров подшипников и компонентов. Четыре съёмника самых крупных размеров комплектуются захватами увеличенной длины в стандартном исполнении (TMMR ....XL), что расширяет универсальность съёмников TMMR..F. Захваты увеличенной длины упрощают демонтаж подшипников и компонентов, расположенных далеко от конца вала. Длину данных захватов также можно увеличить с помощью удлинителей.

- Важный и универсальный инструмент для любого цеха, подходит для демонтажа деталей с захватом как снаружи, так и изнутри.
- Самоблокирующиеся захваты упрощают регулировку ширины захвата.
- Шестигранная головка под ключ на основании позволяет съёмнику и подшипнику вращаться во время демонтажа, что упрощает работу.
- Широкий диаметр захвата от 23 мм *(0,9 дюйма)* (внутренний) до 350 мм *(13,8 дюйма)* (наружный) позволяет демонтировать многие подшипники и компоненты.
- В отличие от многочисленных аналогичных съёмников, данные съёмники можно использовать с полной номинальной нагрузкой без риска остаточной деформации их захватов.
- Захваты и основание оцинкованы, что улучшает защиту от коррозии и упрощает очистку.
- Удобные в установке и снятии удлинители захватов ещё более повышают общую длину захвата. Удлинители не снижают общую прочность съёмника.
- Реверсивные съёмники SKF также выпускаются в трёх разных наборах, входящих в комплектацию стенда.

Демонтаж с захватом снаружи

Демонтаж с захватом изнутри

Шестигранная головка под ключ на шпинделе с фланцем не позволяет гаечному ключу соскальзывать в процессе работы.

Съёмники с захватами увеличенной длины поставляются с уникальным выдвижным подпружиненным наконечником, что улучшает общую устойчивость и безопасность съёмника.

Съёмники с захватами увеличенной длины оснащаются крепёжными винтами, прощающими первоначальное позиционирование захватов. Во время прикладывания усилия демонтажа функция самоблокировки закрепляет захват на основании.

Принадлежности

Комплект захватов с удлинителями для TMMR.. XL удлиняет их на 125 мм *(4,9 дюйма)*.

Комплект захватов увеличенной длины позволяет преобразовывать стандартный съёмник типа TMMR.. F в TMMR.. XL. Наконечник входит в комплект.

Технические характеристики

Обозначение	Максимальное демонтажное усилие		Ширина захвата Демонтаж с захватом снаружи (D)		Ширина захвата Демонтаж с захватом изнутри (d)		Длина захвата (L)		Вес	
	кН	*Т-с.*	мм	*дюймы*	мм	*дюймы*	мм	*дюймы*	кг	*фунты*
TMMR 40F	17	*1,9*	23–48	*0,9–1,9*	59–67	*2,3–2,6*	67	*2,6*	0,3	*0,7*
TMMR 60F	17	*1,9*	23–68	*0,9–2,7*	62–87	*2,4–3,4*	82	*3,2*	0,4	*0,8*
TMMR 80F	40	*4,5*	41–83	*1,6–3,3*	95–97	*3,7–3,8*	98	*3,9*	1,0	*2,2*
TMMR 120F	40	*4,5*	41–124	*1,6–4,9*	95–139	*3,7–5,5*	124	*4,9*	1,2	*2,6*
TMMR 160F	50	*5,6*	68–164	*2,7–6,5*	114–163	*4,5–6,4*	143	*5,6*	2,3	*5,2*
TMMR 200F	50	*5,6*	65–204	*2,6–8,0*	114–204	*4,5–8,0*	169	*6,7*	2,6	*5,8*
TMMR 250F	60	*6,7*	74–254	*2,9–10,0*	132–254	*5,2–10,0*	183	*7,2*	4,4	*9,7*
TMMR 350F	60	*6,7*	74–354	*2,9–13,9*	135–354	*5,3–13,9*	238	*9,4*	5,2	*11,4*
TMMR 160XL	50	*5,6*	42–140	*1,7–5,5*	121–188	*4,8–7,4*	221	*8,7*	3,5	*7,7*
TMMR 200XL	50	*5,6*	42–180	*1,7–7,1*	121–228	*4,8–9,0*	221	*8,7*	3,7	*8,2*
TMMR 250XL	60	*6,7*	44–236	*1,7–9,3*	123–284	*4,8–11,2*	221	*8,7*	4,7	*10,4*
TMMR 350XL	60	*6,7*	44–336	*1,7–13,2*	123–384	*4,8–15,1*	221	*8,7*	5,2	*11,5*

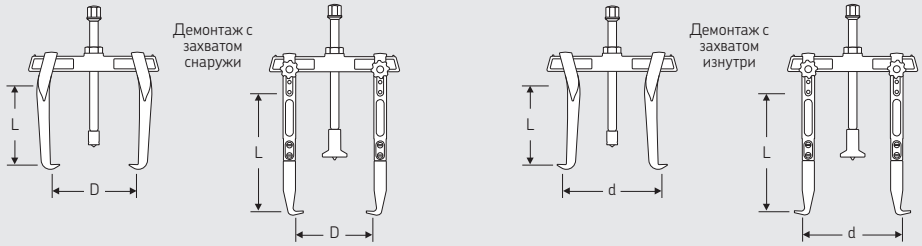

Состав комплекта

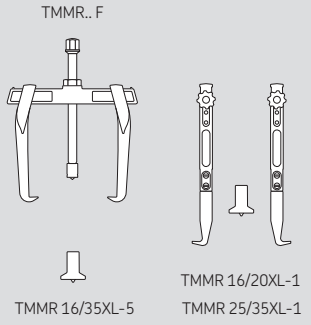

Обозначение	TMMR 4F/ КОМПЛЕКТ	TMMR 8F/ КОМПЛЕКТ	TMMR 8XL/ КОМПЛЕКТ
TMMR 40F	–	✓	✓
TMMR 60F	✓	✓	✓
TMMR 80F	–	✓	✓
TMMR 120F	✓	✓	✓
TMMR 160F	✓	✓	✓
TMMR 200F	–	✓	✓
TMMR 250F	✓	✓	✓
TMMR 350F	–	✓	✓
TMMR 16/20XL-1	–	–	✓
TMMR 25/35XL-1	–	–	✓
TMMR 16/35XL-5	–	✓	–

Принадлежности

Обозначение	Описание
TMMR 16/20XL-1	Комплект захватов увеличенной длины для преобразования TMMR 160F и TMMR 200F в версию XL
TMMR 25/35XL-1	Комплект захватов увеличенной длины для преобразования TMMR 250F и TMMR 350F в версию XL
TMMR 16/35XL-4	Комплект захватов с удлинителями для TMMR.. XL
TMMR 16/35XL-5	Подпружиненный наконечник